Samet.

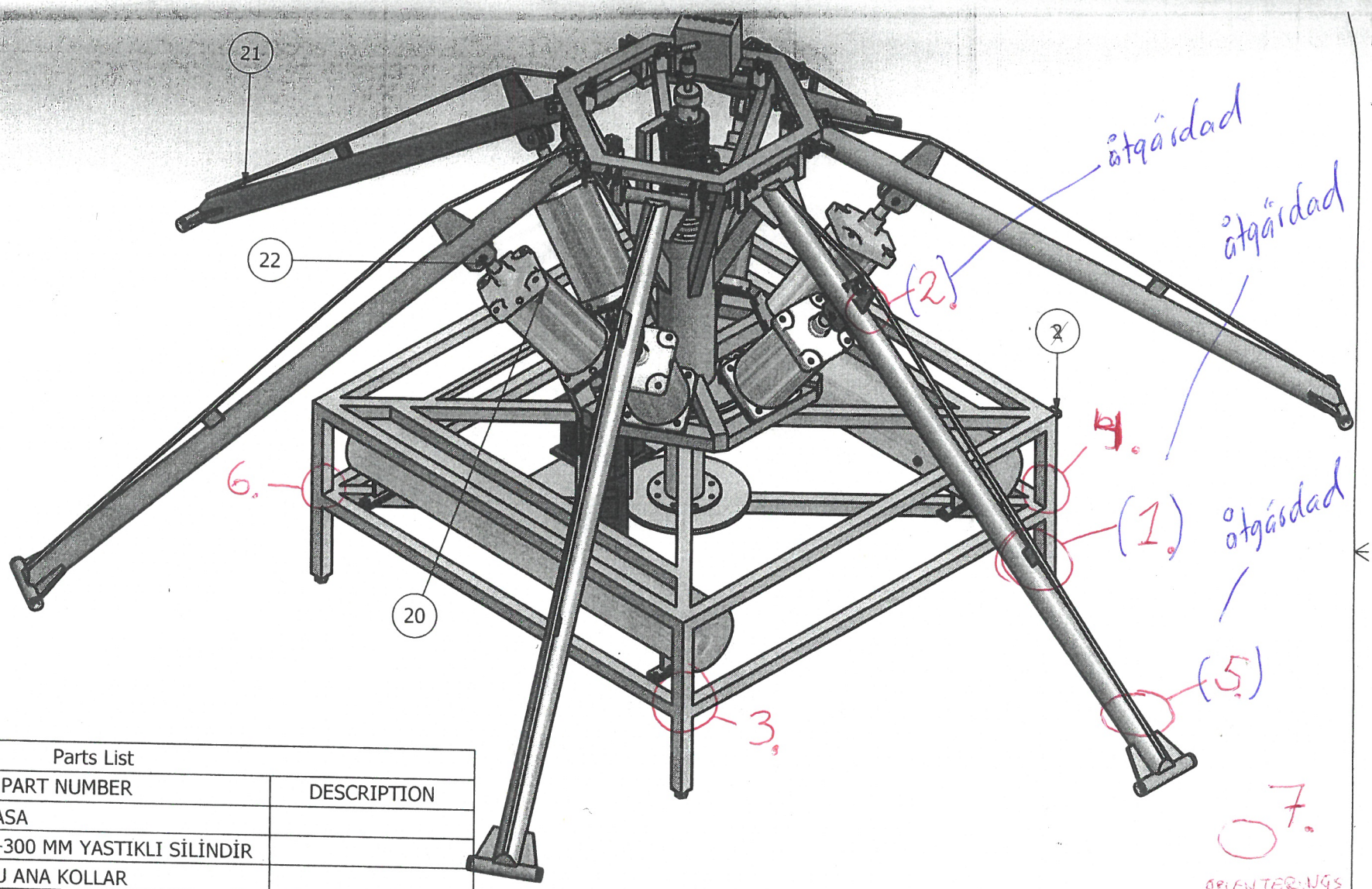

Parts List			
ITEM	QTY	PART NUMBER	DESCRIPTION
2	1	PROFİL ALT KASA	
20	6	WAC-CC Q200-300 MM YASTIKLI SİLİNDİR	
21	6	FİGÜR TUTUCU ANA KOLLAR	
22	6	Q40 MM PİSTON MİL	

GÜNLÜK ☐	HAFTALIK ☐	AYLIK ☐	3 AYLIK ☐	6 AY ☐ 1 YIL ☐
STARPARK	RED BARON			
	FİX MODEL			S.NO 01/004

åtgärdad
ny aom

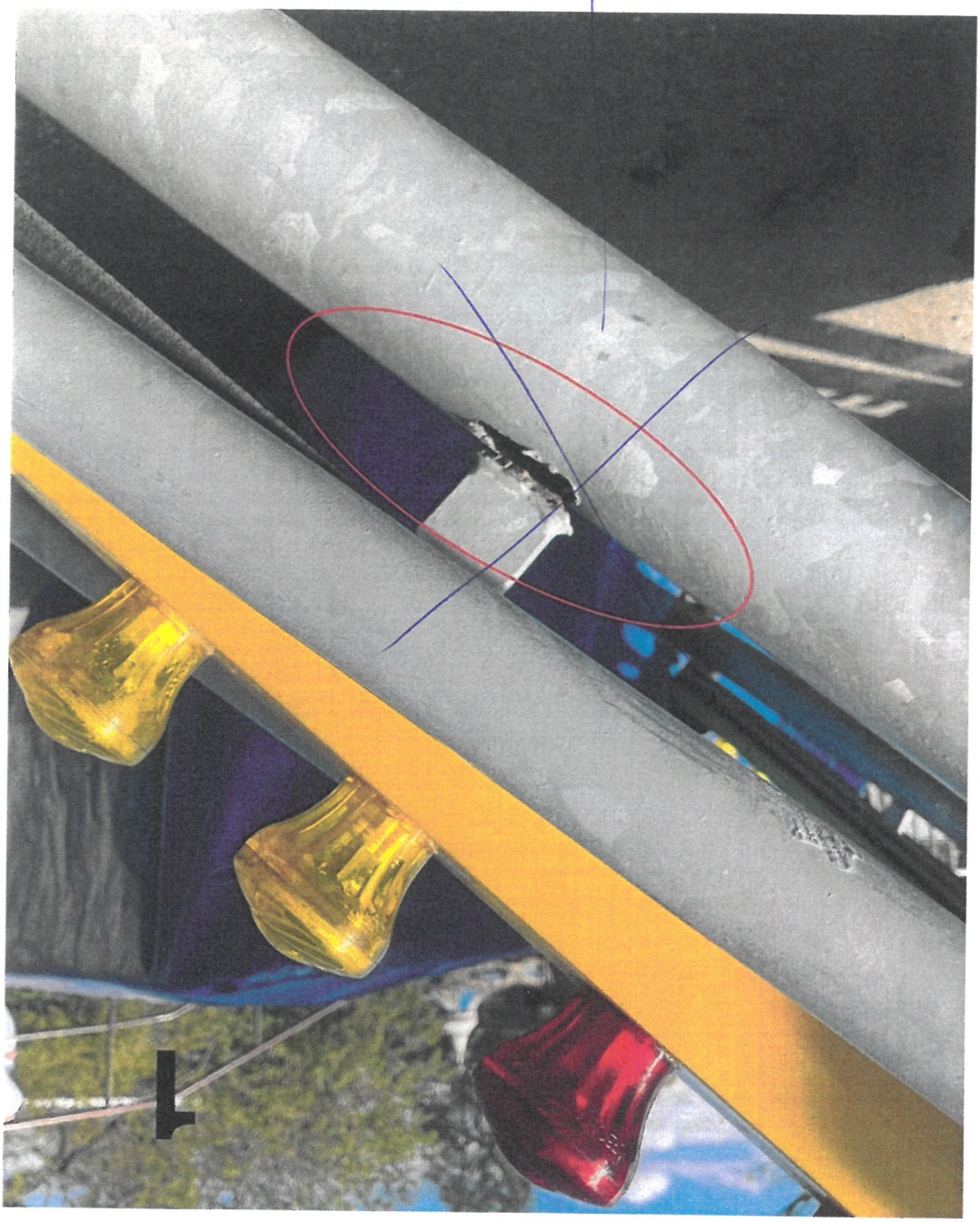

åtgärdad
Ny arm

3

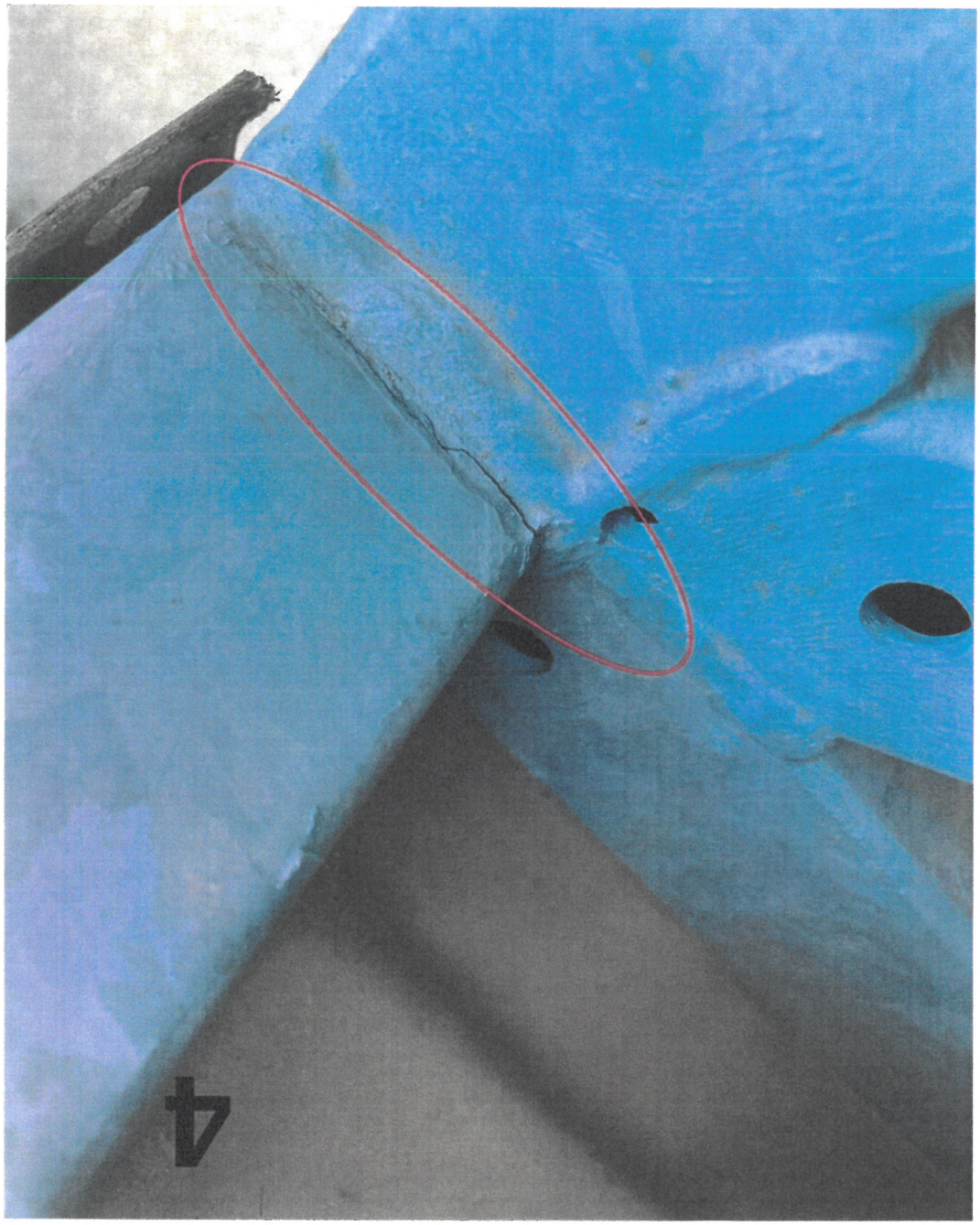
4

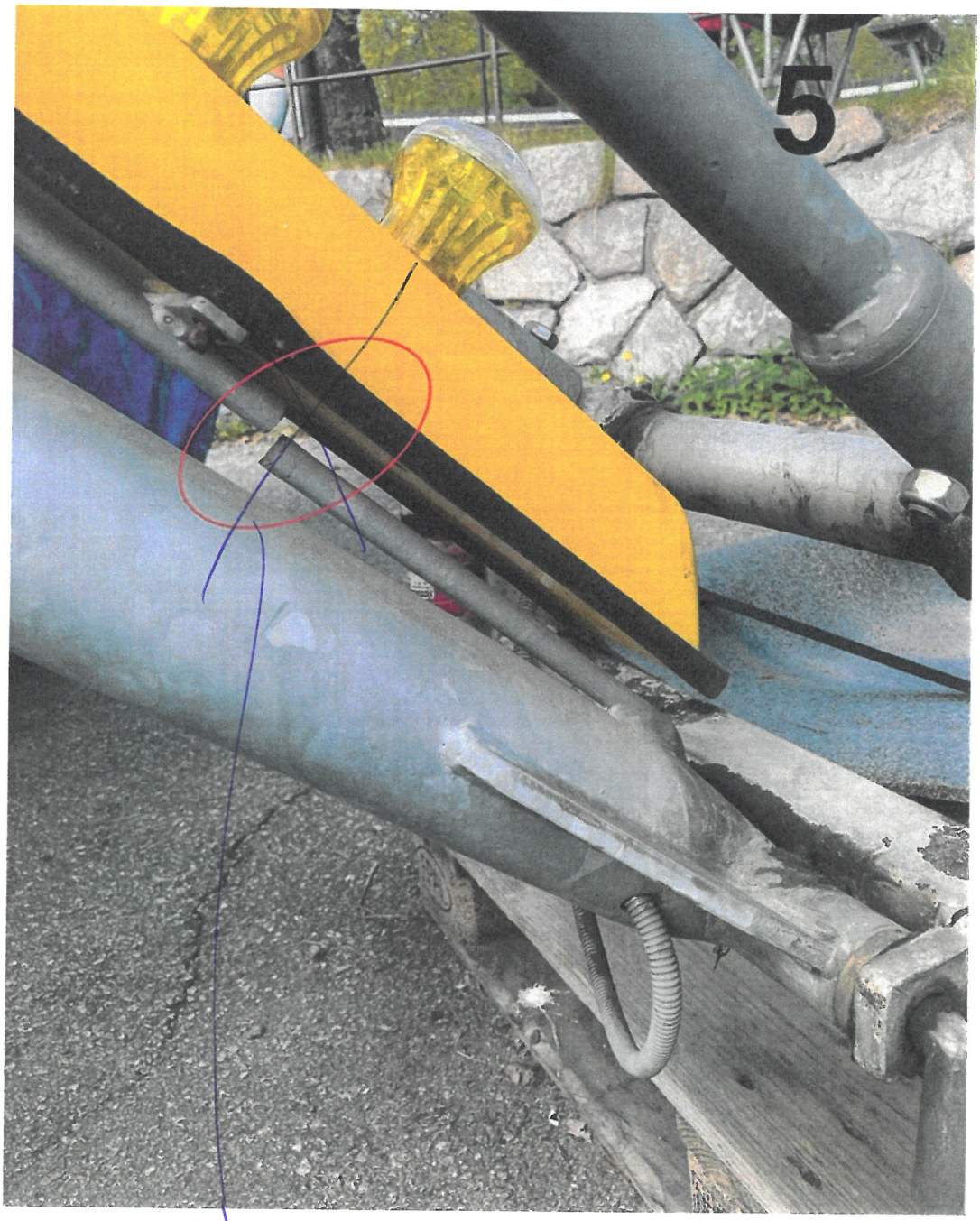

åtgärdad
Ny arm.

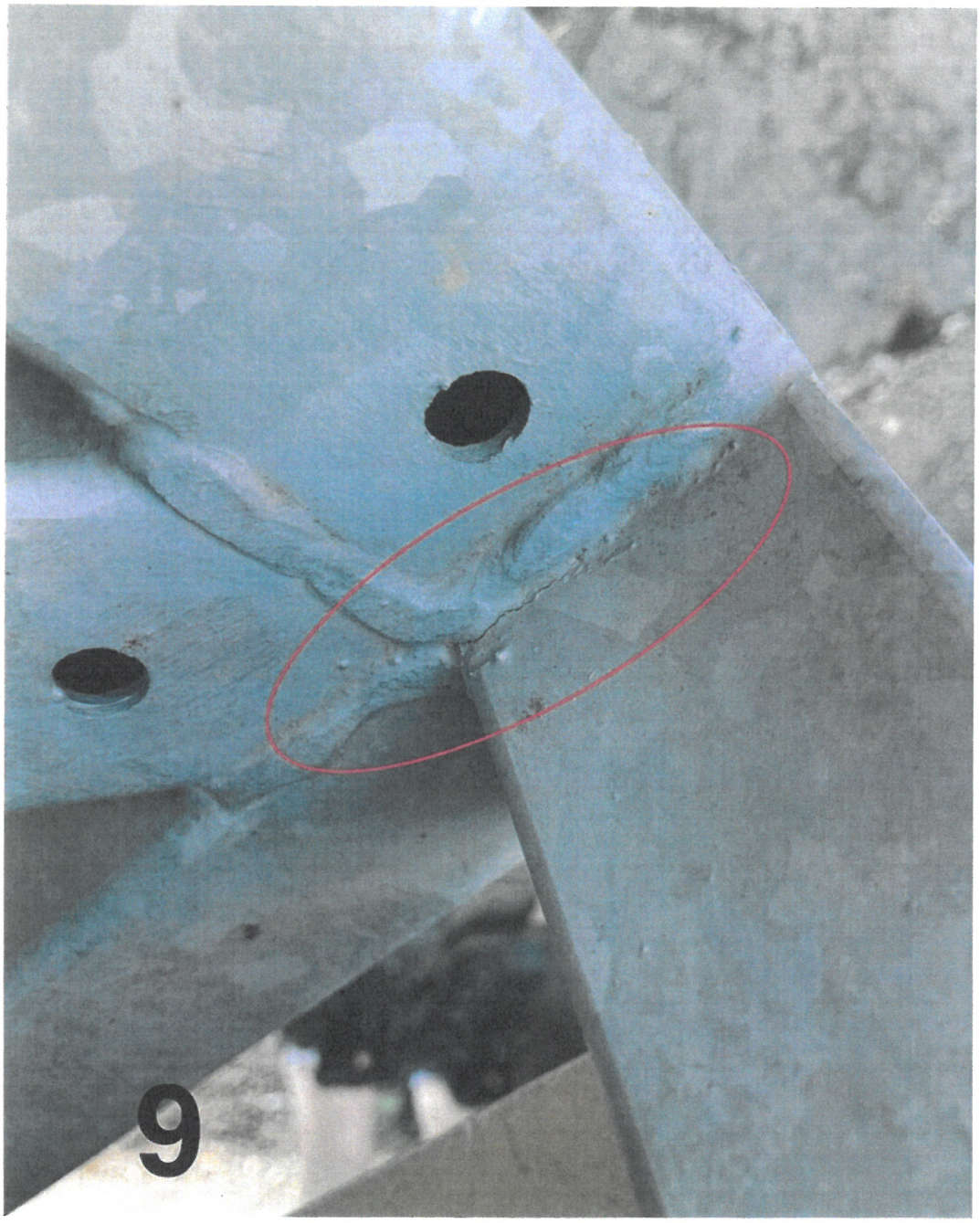
9

7
Red Baron